marzo vitorino

GUIA DE ORIENTAÇÃO DE MONTAGEM

BALCÃO ATTUALE

COMPONENTES			ATEN RETO		BALC ATE L		L SEM MESANINO		ATE RETO SEM MESANINO		MESANINO	
ITEM	IMAGEM	DESCRIÇÃO	MAD	MESC	MAD	MESC	MAD	MESC	MAD	MESC	MAD	MESC
A		BUCHA NYLON	7	4	10	10	0	0	0	0	7	7
B		BUCCHA AMER M6 x 11	26	33	36	41	20	22	0	18	11	13
C		PASSA FIO ØØ	0	0	1	1	1	1	0	1	0	0
D		NIVELADOR 5/16 x 1"	8	8	10	10	10	10	8	8	0	0
E		PAR M6 x 12	0	4	4	12	2	6	0	0	0	2
F		TAMPÃO MINIFIX	45	45	62	62	30	30	23	30	22	22
G		MINIFIX	45	45	62	62	30	30	23	30	22	22
H		TAPA FURO	45	45	62	62	30	30	23	30	22	22
I		PAR 4.8 x 13	2	2	8	8	0	0	0	0	2	2

BALCÃO ATENDIMENTO RETO

PAINEL MADEIRA
PAINEL MESCLADO

BALCÃO ATENDIMENTO L

PAINEL MADEIRA
PAINEL MESCLADO

BALCÃO L SEM MESANINO

PAINEL MADEIRA
PAINEL MESCLADO

MESANINO

PAINEL MADEIRA
PAINEL MESCLADO

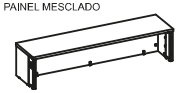

BALCÃO RETO SEM MESANINO

PAINEL MADEIRA
PAINEL MESCLADO

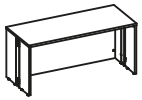

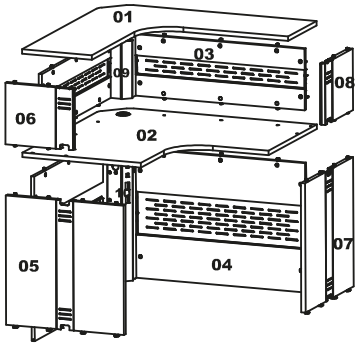

LISTA DE PEÇAS

01 - Tampo Mesanino
02 - Tampo Principal
03 - Painel Frontal mesanino
04 - Painel Frontal principal
05 - Pé esquerdo inferior
06 - Pé esquerdo superior
07 - Pé direito Inferior
08 - Pé direito superior
09 - Pé carambola mesanino
10 - Pé carambola Principal

RECOMENDAÇÕES

Cuidados na montagem

Iniciar a montagem forrando o chão com a propria embalagem do produto, para que não cause nenhum dano ao produto durante a montagem.

Manutenção e limpeza

Não utilizar produtos abrasivos como solventes, lixas,..Para a limpeza utilizar flanela limpa e seca.

Exposição

Evite colocar o móvel em exposição ao sol, e proximo a fonte de calor.
Não expor o móvel a ação de líquidos ou ambientes com umidade excessiva.

Abaixo sinalizadas, as ferramentas não fornecidas, mas necessárias para a montagem do produto.

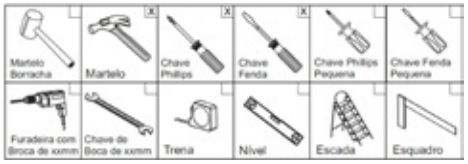

•Espécies arbóreas utilizadas: Eucalyptus spp ou Pinus spp
•Os materiais desse produto podem ser reutilizados, como espuma, madeira, plástico, tecido, pistão e metais.
•A madeira utilizada é proveniente de manejo florestal certificado FSC® e uso limitado de substâncias perigosas.
•Ao descartar nosso produto recomendamos: reciclagem de material.

Informações gerais

Para maiores informações sobre a montagem e desmontagem, em casos para acionar a garantia do produto ou ainda em necessidade de assintência técnica, por favor entrar em contato com o logista onde foi efetuada a compra.

Utilizar a régua abaixo para medir os componentes.

01.

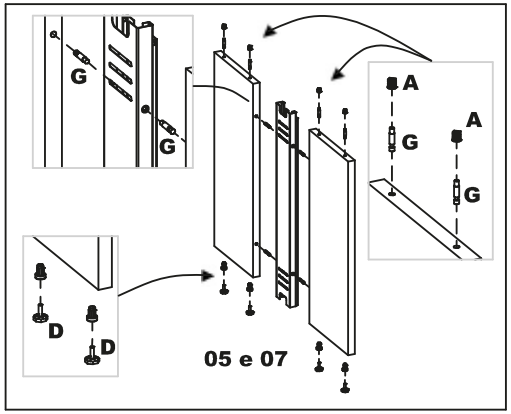

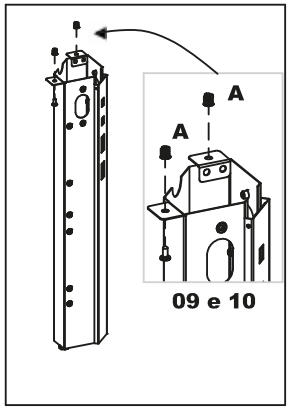

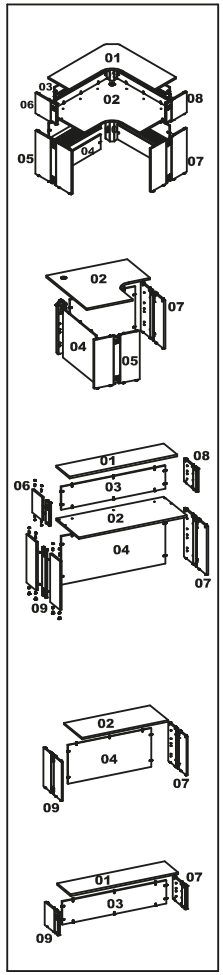

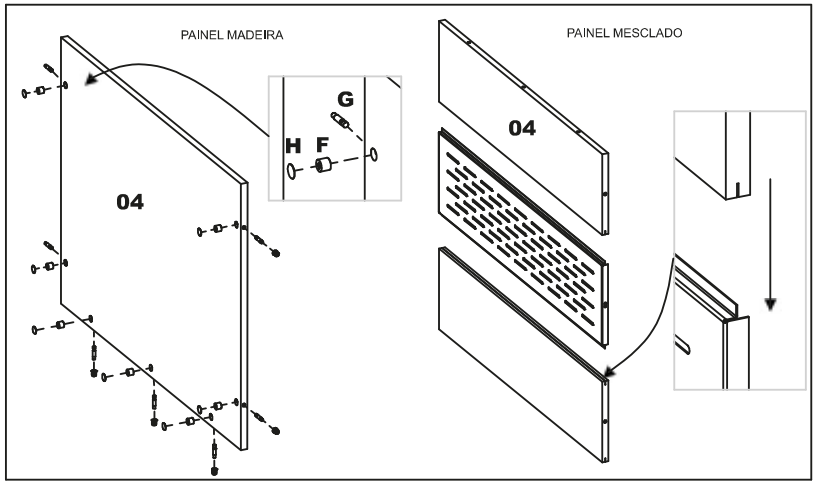

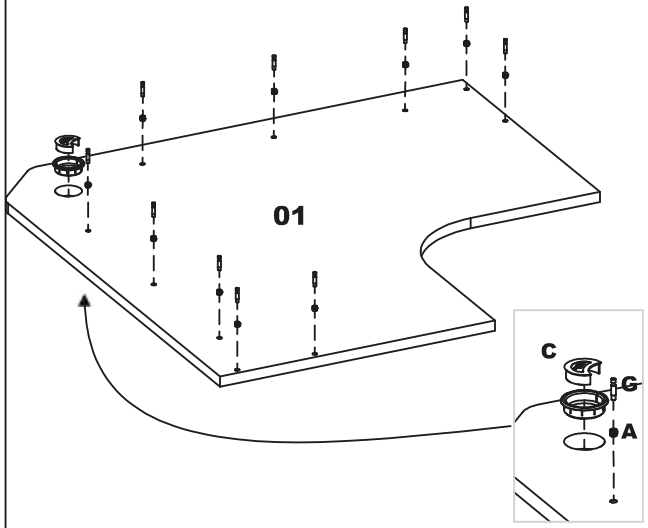

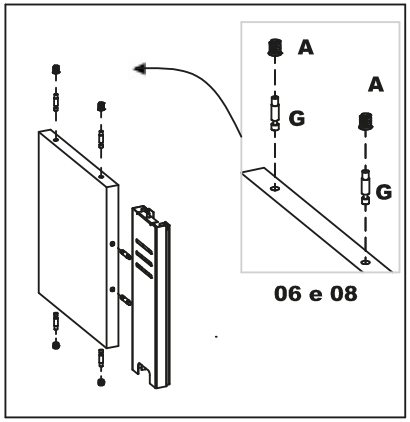

02.

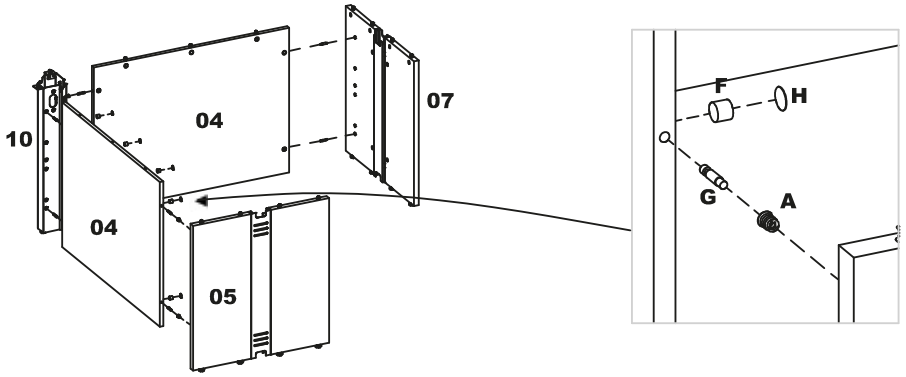
10
04
04
05
07
F
H
G
A

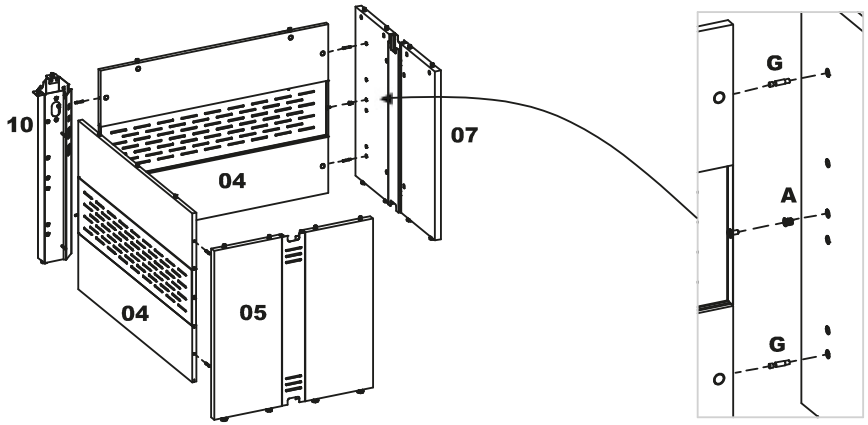
10
04
04
05
07
G
A
G

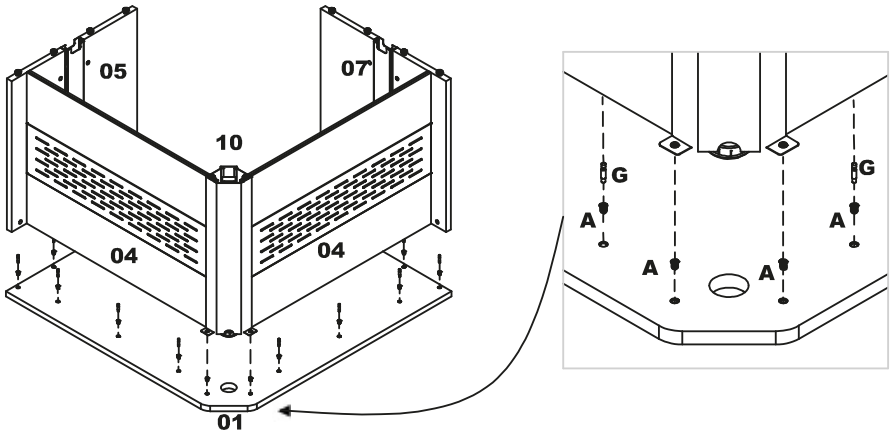
05
07
10
04
04
01
G
A
A
A
G
A

03.

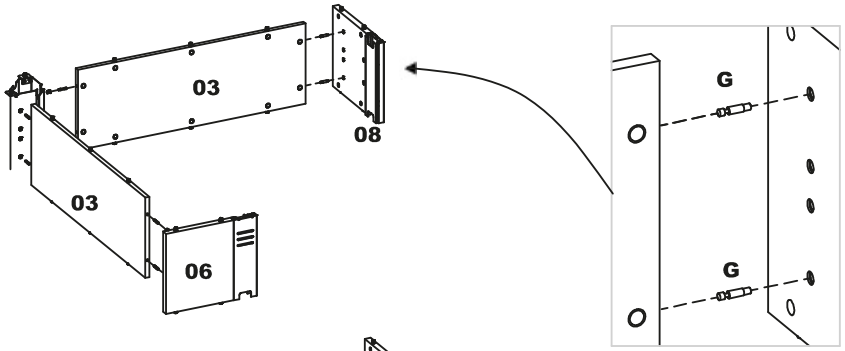
03
03
06
08
G
G

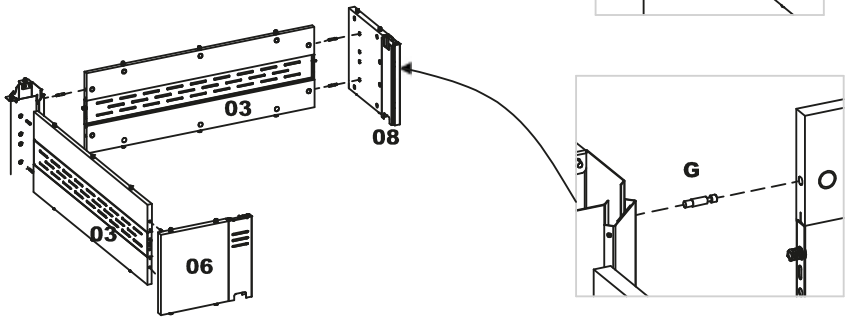
03
03
06
08
G

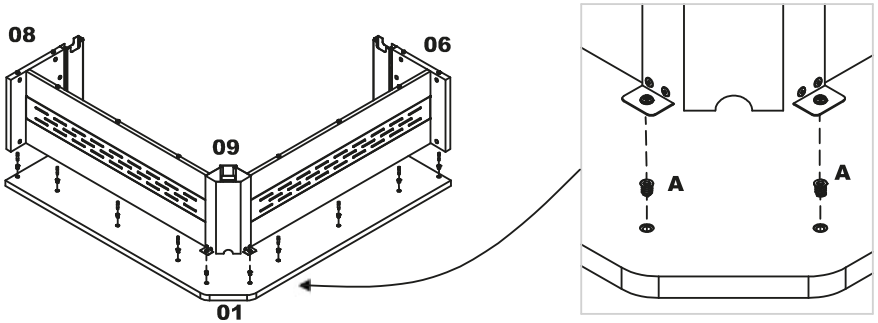
08
06
09
01
A
A

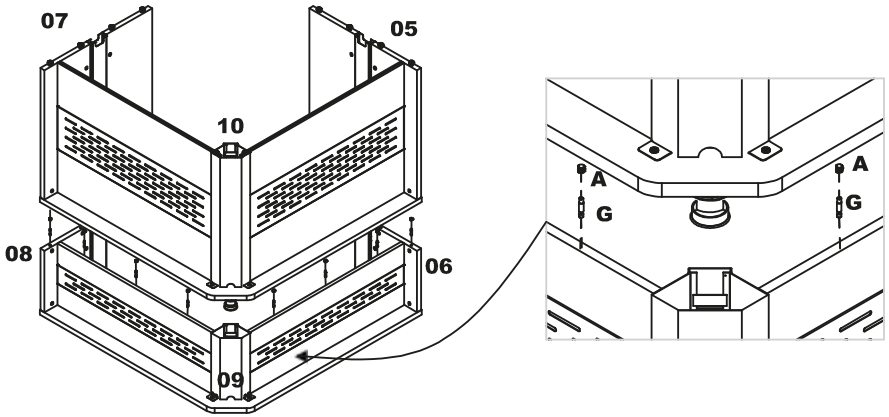
07
05
10
08
06
09
A
G
A
G

marzo vitorino

GUIA DE ORIENTAÇÃO DE MONTAGEM

COMPONENTES			DELTAS ATENDIMENTO		DELTA VEIO ESQUERDO		DELTA PENINSULAR		DELTA PAINEL	
ITEM	IMAGEM	DESCRIÇÃO	MAD	AÇO	MAD	AÇO	MAD	AÇO	MAD	AÇO
A		BUCHA AMER M6 x 13	12	14	12	14	11	11	14	14
B		PASSA FIO ÉSO	3	3	3	3	2	2	3	3
C		NIVELADOR 1.4" x 3.4"	8	10	8	10	6	6	10	10
D		PAR M6 x 12	2	10	2	10	4	12	2	10
E		TAMBOR MINIFIX	24	16	24	16	16	8	24	16
F		MINIFIX	24	16	24	16	16	8	24	16
G		TAPA FURO	24	16	24	16	16	8	24	16
H		PAR M6 x 40	0	0	0	0	3	3	0	0

MESAS DELTA ATTUALE

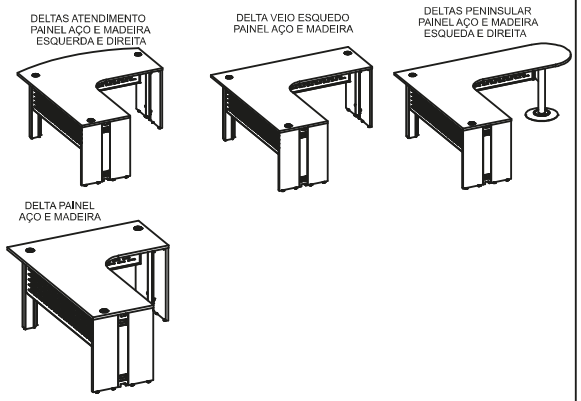

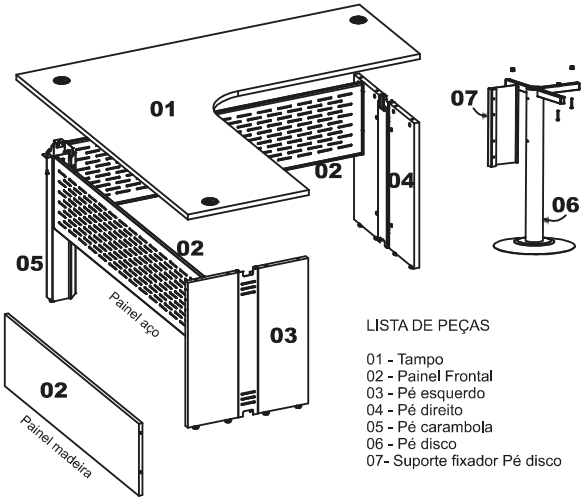

LISTA DE PEÇAS

01 - Tampo
02 - Painel Frontal
03 - Pé esquerdo
04 - Pé direito
05 - Pé carambola
06 - Pé disco
07- Suporte fixador Pé disco

RECOMENDAÇÕES

Cuidados na montagem

Iniciar a montagem forrando o chão com a propria embalagem do produto, para que não cause nenhum dano ao produto durante a montagem.

Manutenção e limpeza

Não utilizar produtos abrasivos como solventes, lixas...Para a limpeza utilizar flanela limpa e seca.

Exposição

Evite colocar o móvel em exposição ao sol, e proximo a fonte de calor.
Não expor o móvel a ação de líquidos ou ambientes com umidade excessiva.

Abaixo sinalizadas, as ferramentas não fornecidas, mas necessárias para a montagem do produto.

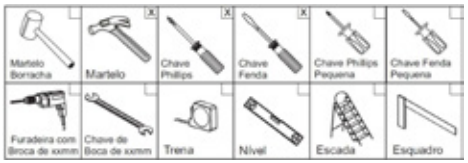

•Espécies arbóreas utilizadas: Eucalyptus spp ou Pinus spp
•Os materiais desse produto podem ser reutilizados, como espuma, madeira, plástico, tecido, pistão e metais.
•A madeira utilizada é proveniente de manejo florestal certificado FSC® e uso limitado de substâncias perigosas.
•Ao descartar nosso produto recomendamos: reciclagem de material.

Informações gerais

Para maiores informações sobre a montagem e desmontagem, em casos para acionar a garantia do produto ou ainda em necessidade de assintência técnica, por favor entrar em contato com o logista onde foi efetuada a compra.

Utilizar a régua abaixo para medir os componentes.

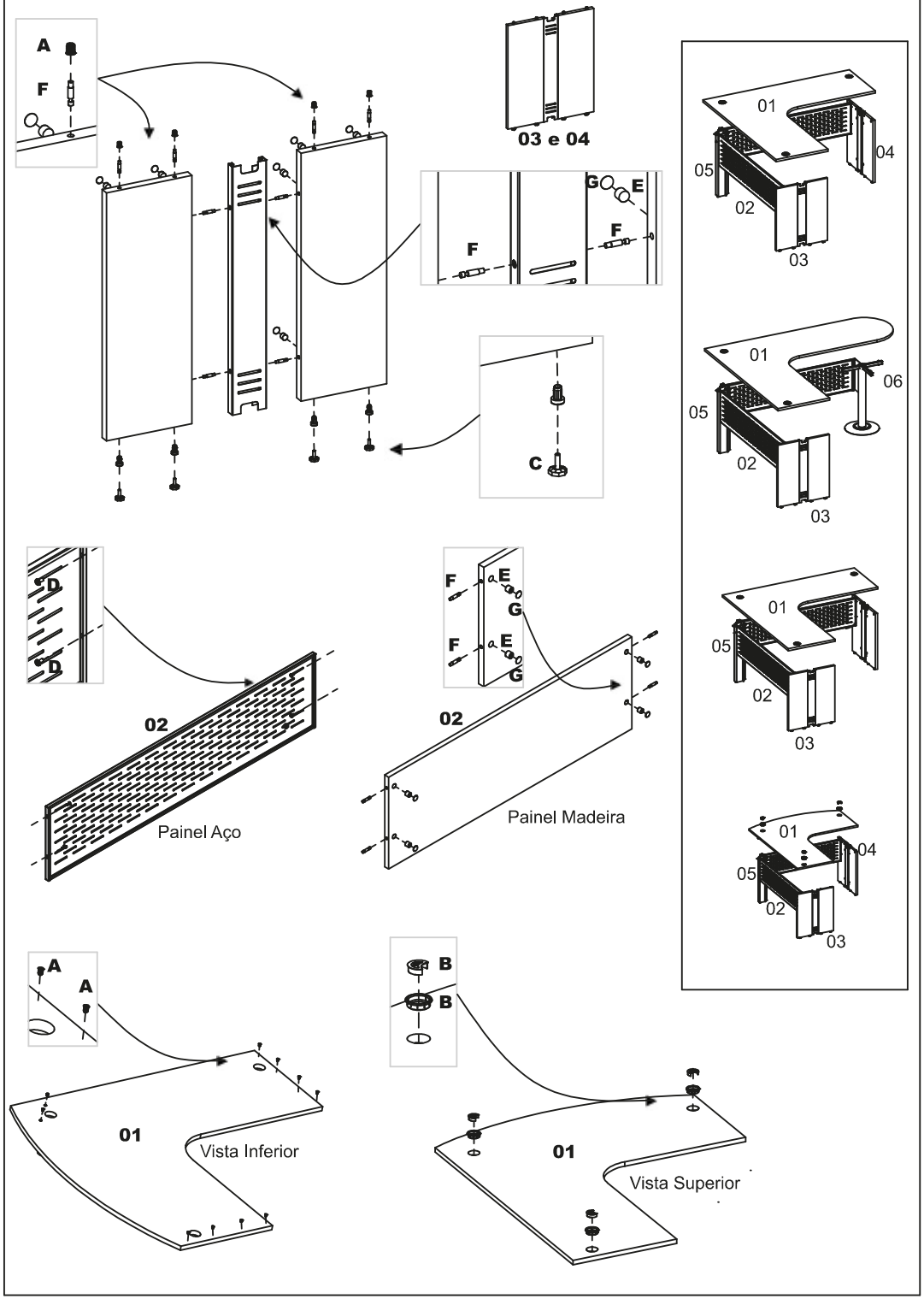

02

Painel aço

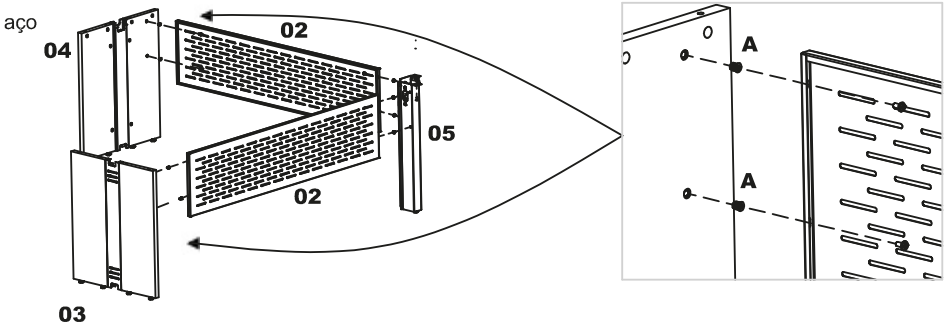

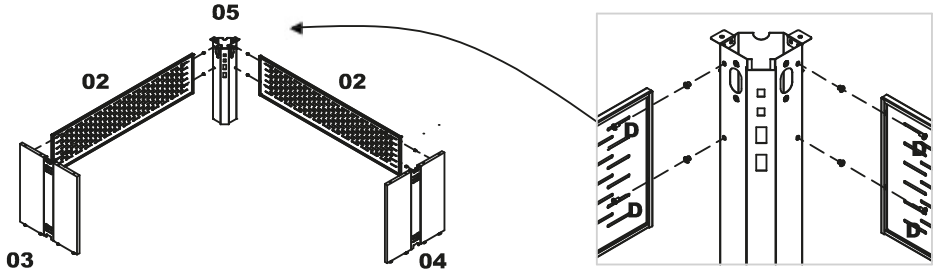

03

Painel Madeira

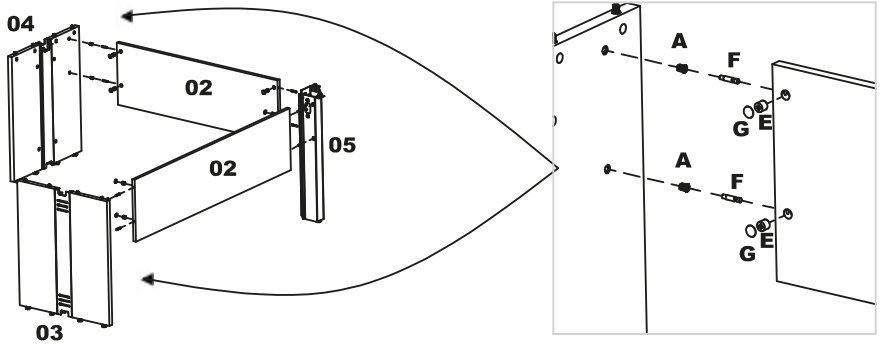

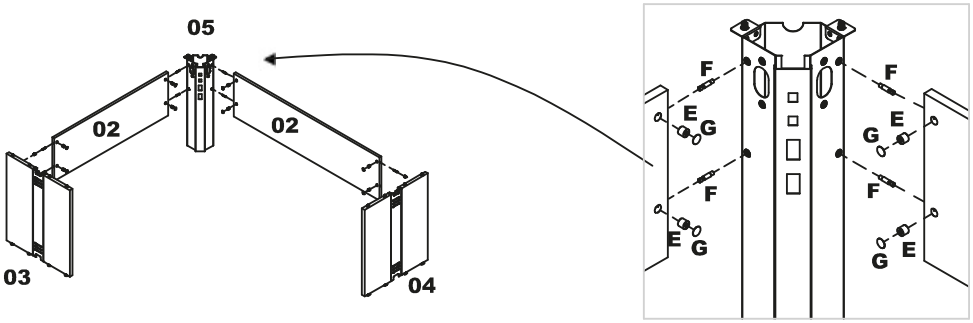

04

Colocação do Tampo

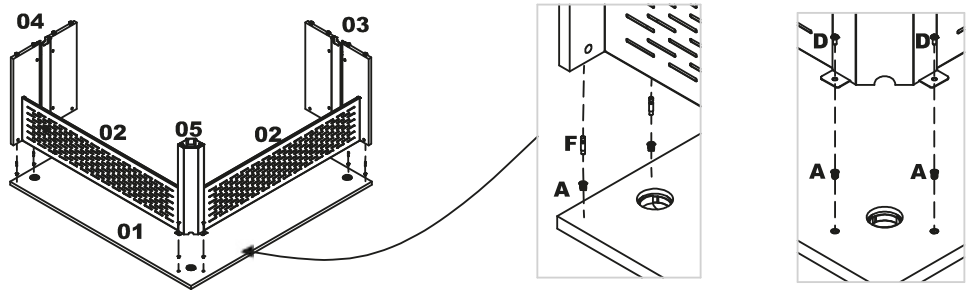

05

Peninsular

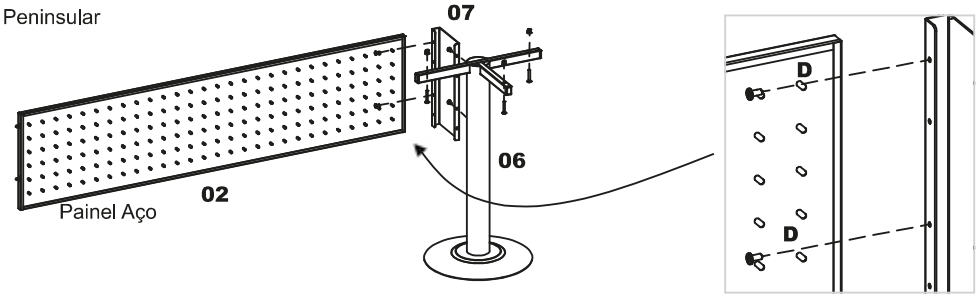

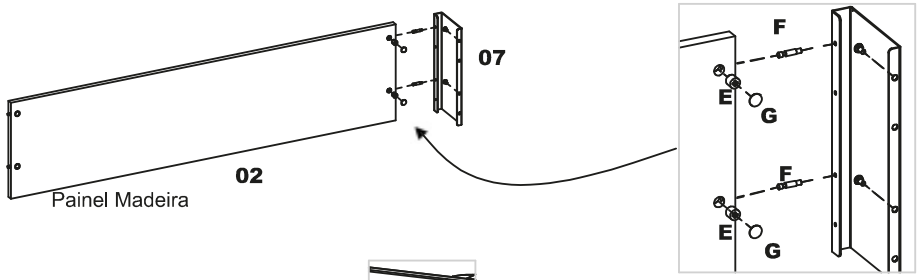

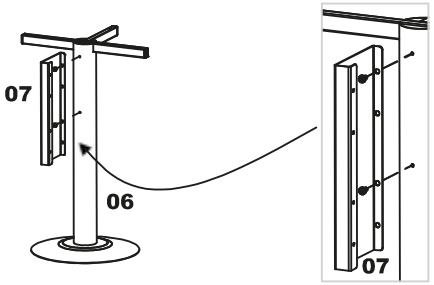

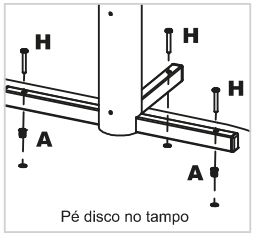

marzo vitorino

GUIA DE ORIENTAÇÃO DE MONTAGEM

COMPONENTES			MESA GOTA	MESA AUX CANTO CENTRO		MESA AUX VOLANTE		MODULO DIRETOR		MESA AUX VOLANTE
ITEM	IMAGEM	DESCRIÇÃO	TUBULAR	MADEIRA	MAD	AÇO	MAD	AÇO	MADEIRA
A		BUCHA AMER M6 x 13	7	8	12	12	12	12	12
B		NIVELADOR 5/16 x 3"	0	4	8	8	8	8	0
C		CHAPA CALL CENTER	2	0	0	0	0	0	0
D		PAR M6 x 12	4	0	0	4	0	4	0
E		TAMPON MINTER	0	8	20	16	20	16	12
F		MINIFIX	0	8	20	16	20	16	12
G		TAPA FURO	0	8	20	16	28	24	12
H		PAR 4.8 x 19	4	0	0	0	0	0	0
I		PAR M6 x 40	3	0	0	0	0	0	0
J		RODIZIO GEL C/ TRAVA	0	0	0	0	0	0	2
K		RODIZIO GEL S/ TRAVA	0	0	0	0	0	0	2
L		PAR 4 x 14	0	0	0	0	0	0	16

MESAS ATTUALE

Mesa Reta

Painel Aço
Painel Madeira

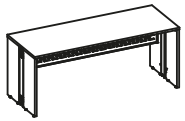

Modulo Diretor

Painel Aço
Painel Madeira

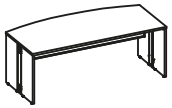

Mesa Auxiliar Canto Centro

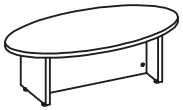

Mesa Auxiliar Volante

Mesa Gota

Esquerda
Direita

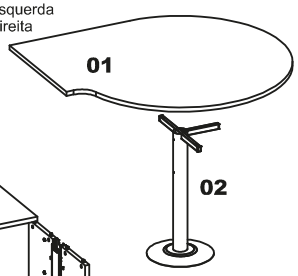

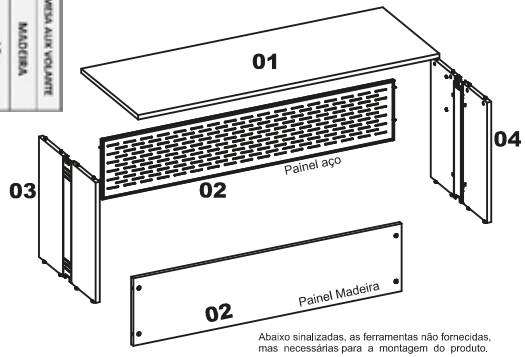

LISTA DE PEÇAS

01 - Tampo
02 - Painel Frontal
03 - Pé esquerdo
04 - Pé direito
05 - Pé disco

RECOMENDAÇÕES

Cuidados na montagem

Iniciar a montagem forrando o chão com a propria embalagem do produto, para que não cause nenhum dano ao produto durante a montagem.

Manutenção e limpeza

Não utilizar produtos abrasivos como solventes, lixas...Para a limpeza utilizar flanela limpa e seca.

Exposição

Evite colocar o móvel em exposição ao sol, e proximo a fonte de calor.
Não expor o móvel a ação de líquidos ou ambientes com umidade excessiva.

•Espécies arbóreas utilizadas: Eucalyptus spp ou Pinus spp
•Os materiais desse produto podem ser reutilizados, como espuma, madeira, plástico, tecido, pistão e metais.
•A madeira utilizada é proveniente de manejo florestal certificado FSC® e uso limitado de substâncias perigosas.
•Ao descartar nosso produto recomendamos: reciclagem de material.

Informações gerais

Para maiores informações sobre a montagem e desmontagem, em casos para acionar a garantia do produto ou ainda em necessidade de assintência técnica, por favor entrar em contato com o logista onde foi efetuada a compra.

Abaixo sinalizadas, as ferramentas não fornecidas, mas necessárias para a montagem do produto.

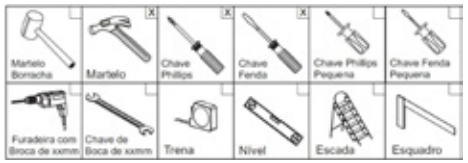

Utilizar a régua abaixo para medir os componentes.

01

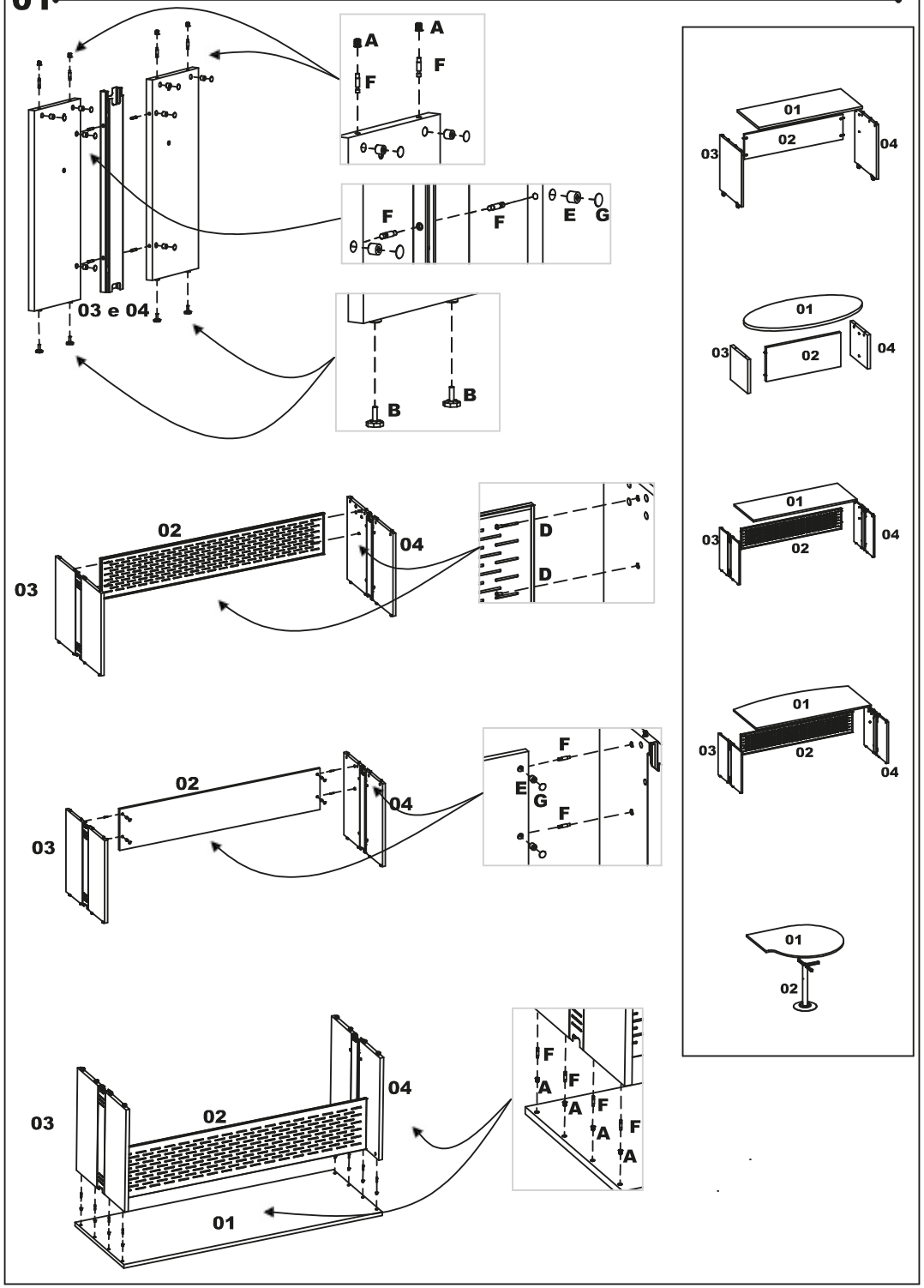

02

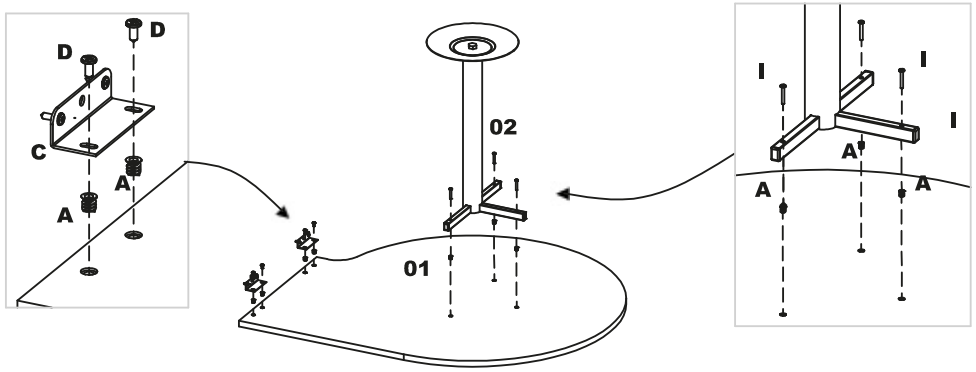
D
D
C
A
A
02
01
I
I
I
A
A
A

03

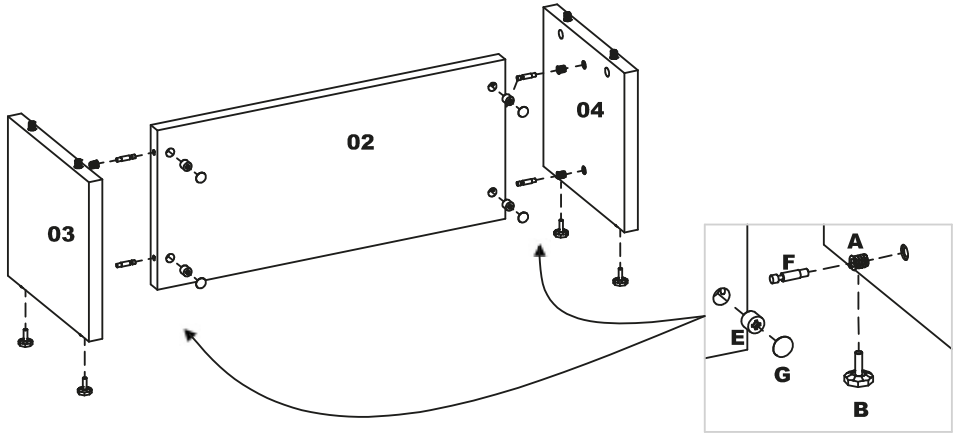
03
02
04
F
A
E
G
B

04

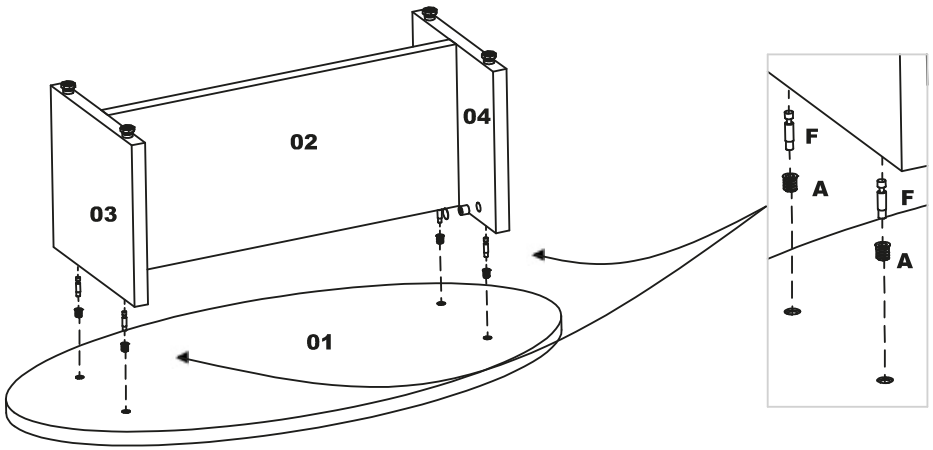
03
02
04
01
F
A
F
A

05

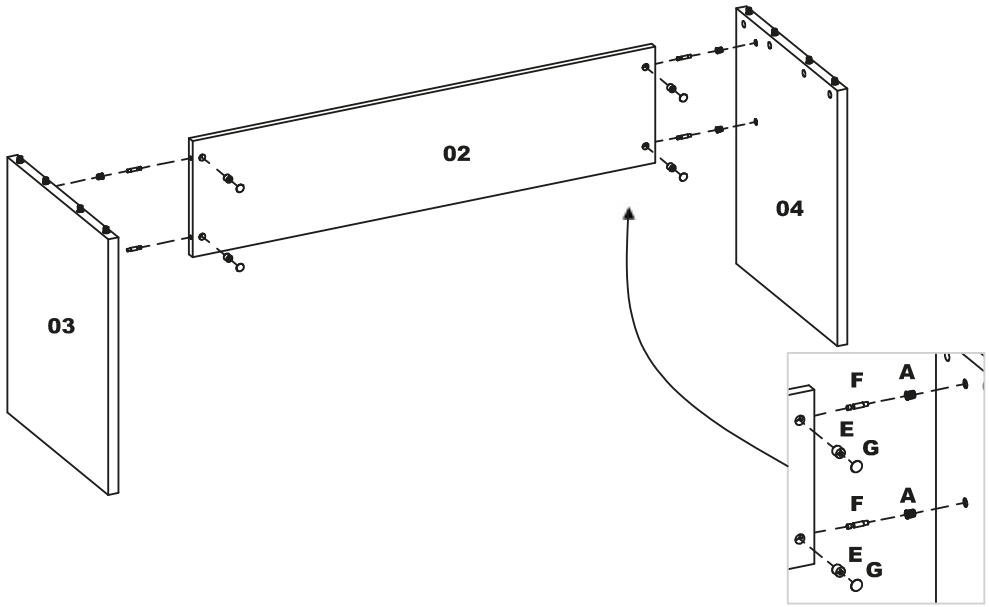
03
02
04
F
A
E
G
F
A
E
G

06

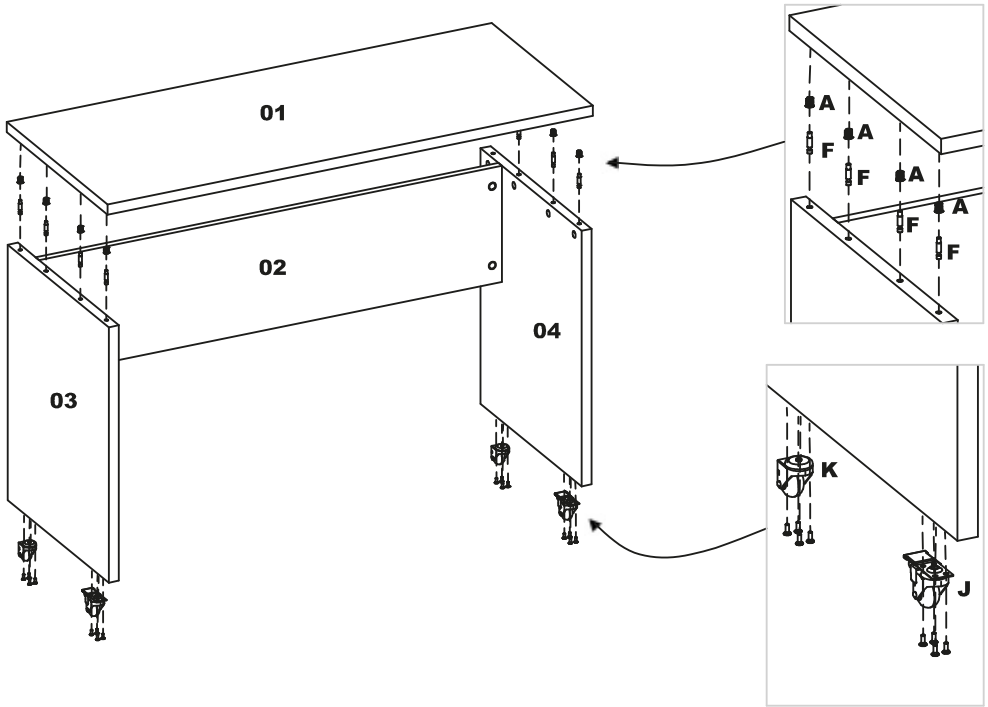
01
02
03
04
A
F
A
F
A
F
A
F
K
J

marzo vitorino

GUIA DE ORIENTAÇÃO DE MONTAGEM

COMPONENTES				OVAL		OVAL BI PART		SEMI OVAL		S OVAL BI PART		RETANGULAR		RETANG BI PART		REDONDA
ITEM	IMAGEM	DESCRIÇÃO		MAD	AÇO	MAD	AÇO	MAD	AÇO	MAD	AÇO	MAD	AÇO	MAD	AÇO	MADEIRA
A		BUCHA AMER M6 x 13		16	16	44	44	16	16	44	44	16	8	44	44	4
B		NIVELADOR 5.16 x 1"		8	8	12	12	8	8	12	12	8	16	12	12	4
C		PAR M6 x 12		0	8	20	36	0	8	20	36	0	8	20	36	4
D		TAMPOR MINIFIX		24	16	32	16	24	16	32	16	24	16	32	16	4
E		CAVILHA 8 X 30		0	0	0	0	0	0	0	0	0	0	0	0	4
F		MINIFIX		24	16	32	16	24	16	32	16	24	16	32	16	4
G		TAPA FURO		24	16	32	16	24	16	32	16	24	16	32	16	4
H		CHAPA UNIÃO		0	0	2	2	0	0	2	2	0	0	2	2	0
I		CHAPA CALL CENTER		0	0	4	4	0	0	4	4	0	0	4	4	0

MESAS REUNIÃO ATTUALE

OVAL PAINEL AÇO E MADEIRA

COM CAIXA DE TOMADA
SEM CAIXA DE TOMADA

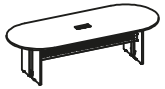

SEMI-OVAL PAINEL AÇO E MADEIRA

COM CAIXA DE TOMADA
SEM CAIXA DE TOMADA

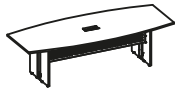

RETANGULAR PAINEL AÇO E MADEIRA POST FORM

COM CAIXA DE TOMADA
SEM CAIXA DE TOMADA

OVAL BIPART. PAINEL AÇO E MADEIRA

BI PARTIDA COM CAIXA DE TOMADA
BI PARTIDA COM 2 CAIXA DE TOMADA
BI PARTIDA SEM CAIXA DE TOMADA

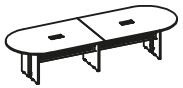

SEMI-OVAL BIPART. PAINEL AÇO E MADEIRA

BI PARTIDA COM CAIXA DE TOMADA
BI PARTIDA COM 2 CAIXA DE TOMADA
BI PARTIDA SEM CAIXA DE TOMADA

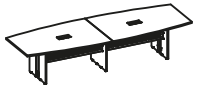

RETANG. BIPART PAINEL AÇO E MADEIRA POST FORM

BI PARTIDA COM CAIXA DE TOMADA
BI PARTIDA COM 2 CAIXA DE TOMADA
BI PARTIDA SEM CAIXA DE TOMADA

REUNIÃO REDONDA

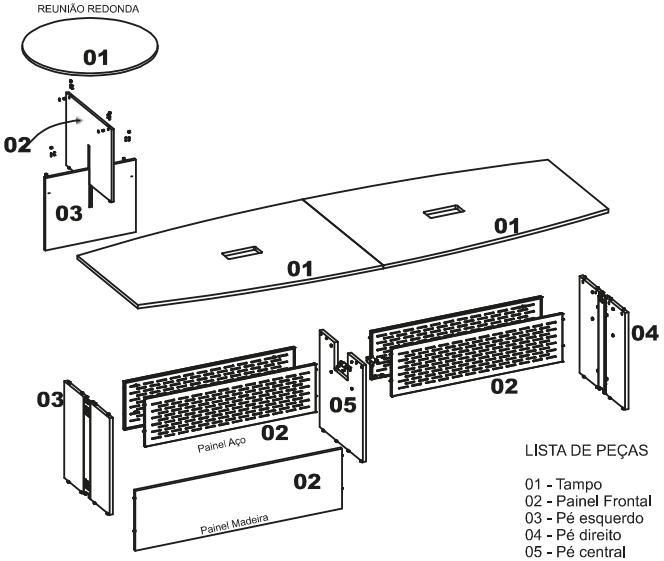

LISTA DE PEÇAS

01 - Tampo
02 - Painel Frontal
03 - Pé esquerdo
04 - Pé direito
05 - Pé central

Abaixo sinalizadas, as ferramentas não fornecidas, mas necessárias para a montagem do produto.

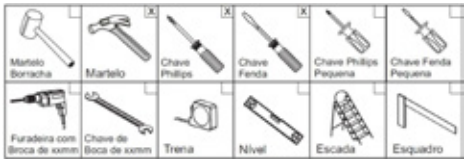

RECOMENDAÇÕES

Cuidados na montagem

Iniciar a montagem forrando o chão com a propria embalagem do produto, para que não cause nenhum dano ao produto durante a montagem.

Manutenção e limpeza

Não utilizar produtos abrasivos como solventes, lixas.,.Para a limpeza utilizar flanela limpa e seca.

Exposição

Evite colocar o móvel em exposição ao sol, e proximo a fonte de calor.
Não expor o móvel a ação de líquidos ou ambientes com umidade excessiva.

•Espécies arbóreas utilizadas: Eucalyptus spp ou Pinus spp
•Os materiais desse produto podem ser reutilizados, como espuma, madeira, plástico, tecido, pistão e metais.
•A madeira utilizada é proveniente de manejo florestal certificado FSC® e uso limitado de substâncias perigosas.
•Ao descartar nosso produto recomendamos: reciclagem de material.

Informações gerais

Para maiores informações sobre a montagem e desmontagem, em casos para acionar a garantia do produto ou ainda em necessidade de assintência técnica, por favor entrar em contato com o logista onde foi efetuada a compra.

Utilizar a régua abaixo para medir os componentes.

01.

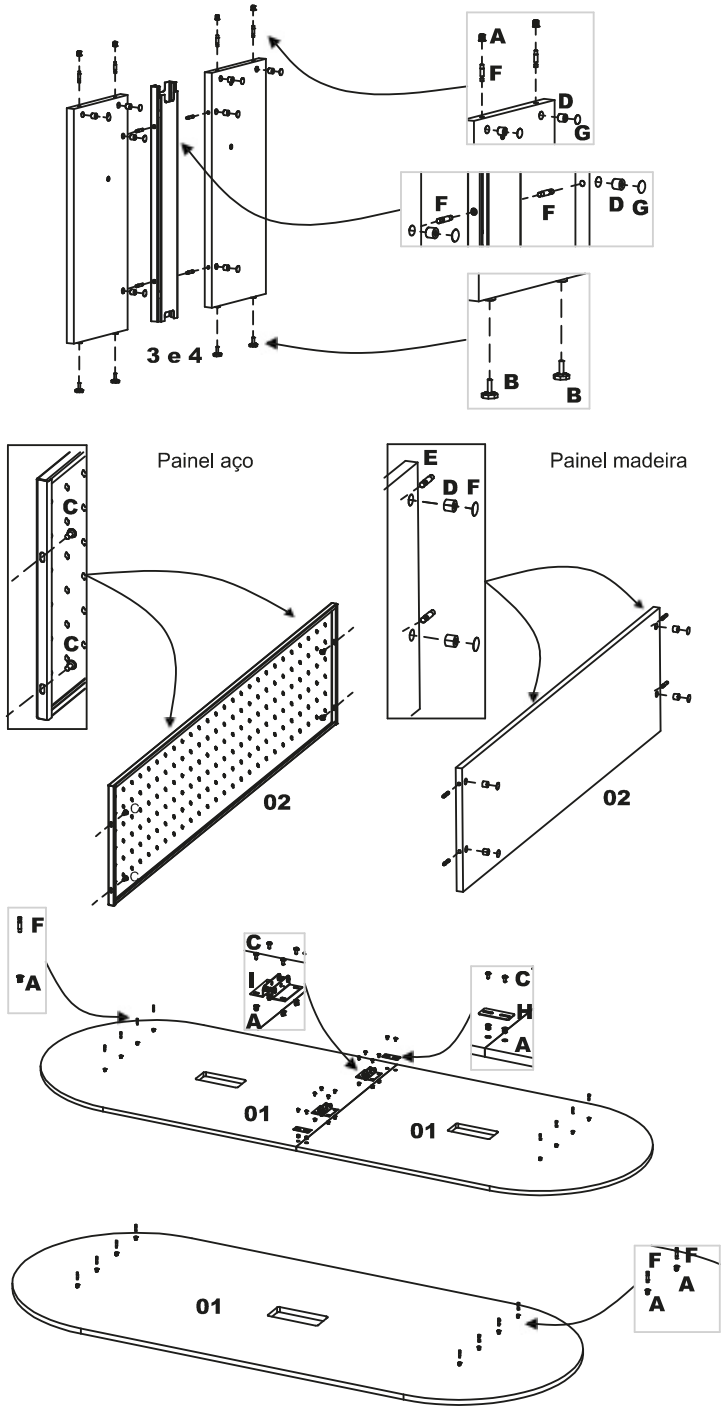

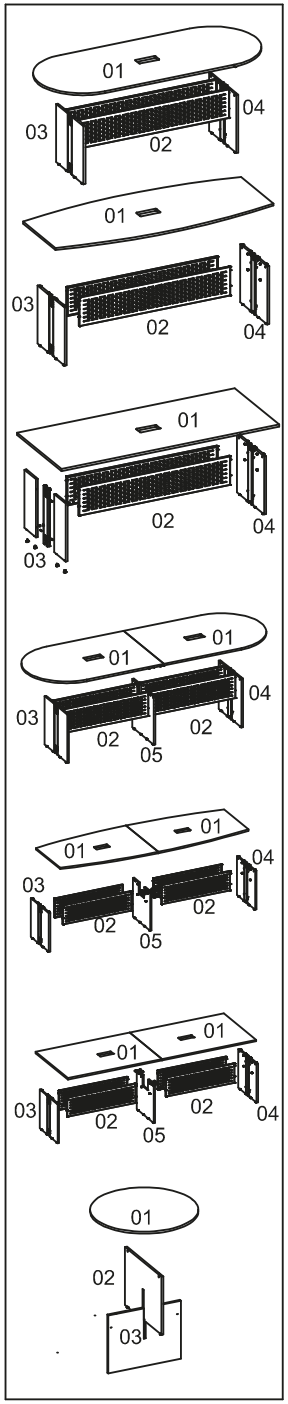

02

Bipartidas

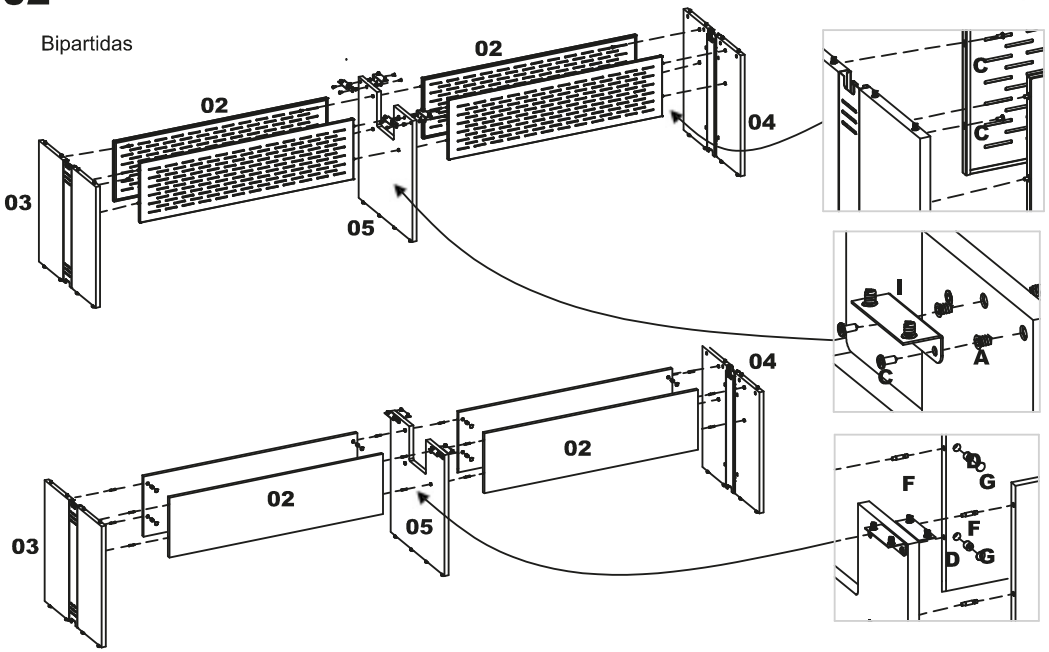

03

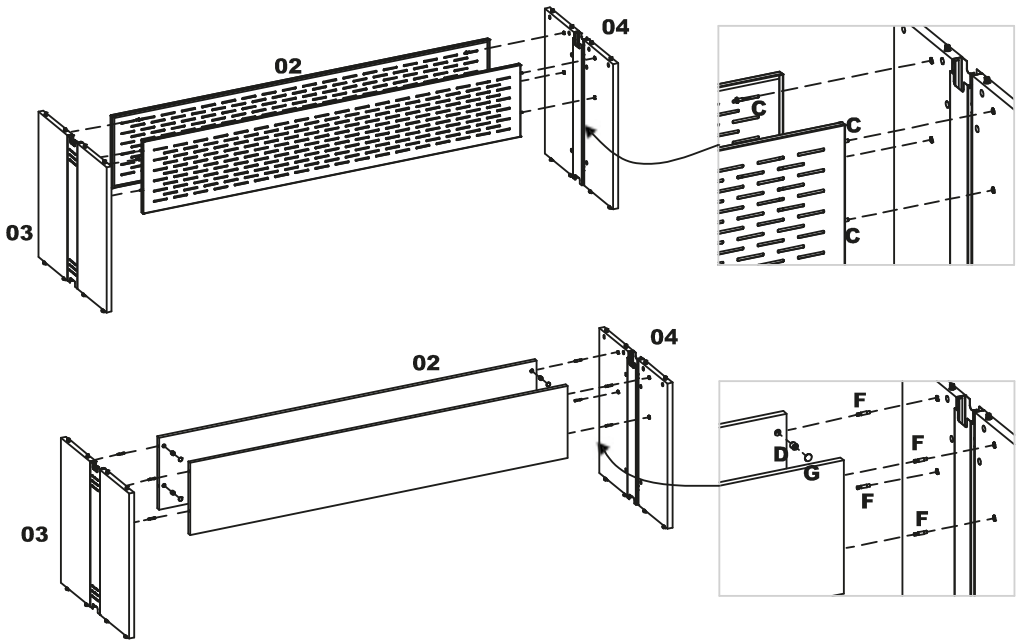

04

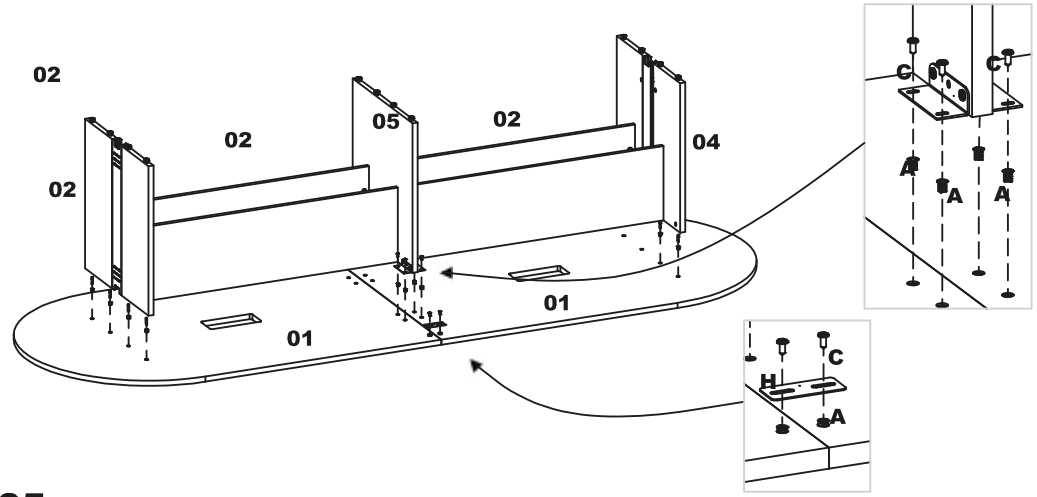

05

Reunião Redonda

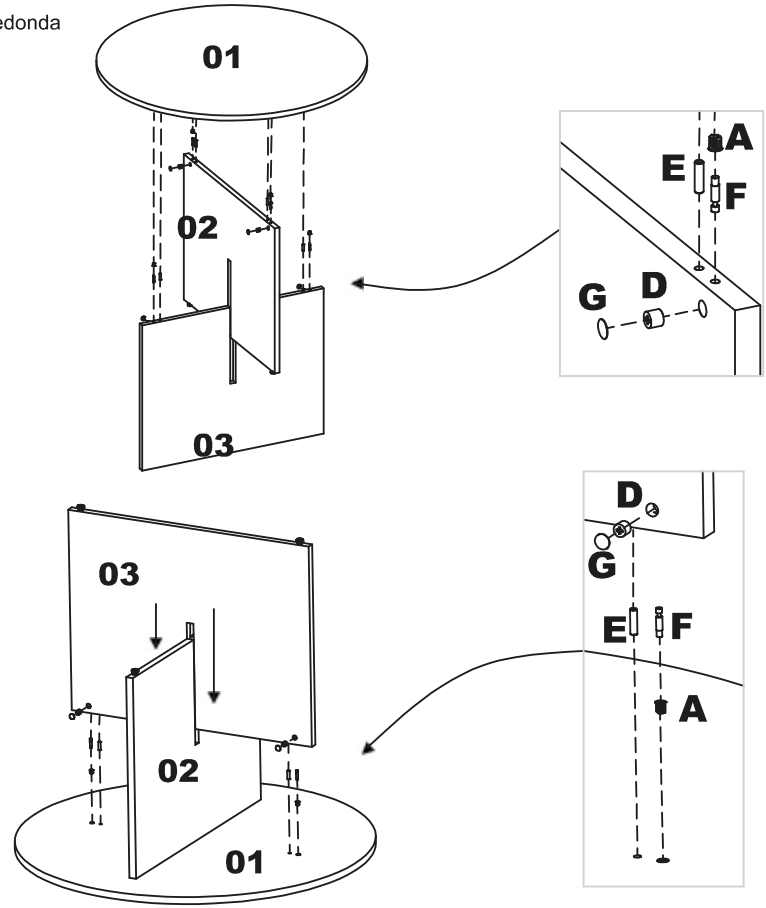

marzo vitorino

GUIA DE ORIENTAÇÃO DE MONTAGEM

ITEM	IMAGEM	DESCRIÇÃO	DUPLA MOD AUXILIAR MAD	DUPLA MOD CENTRAL MAD	MOD SUPERVISOR MAD	SIMPLES MOD CENTRAL MAD	SIMPLES MOD AUXILIAR MAD	MESA DIRETIVA MAD
A		BUCHA ABNTE M6 x 13	28	20	16	16	28	28
B		CHAPA CALL CENTER	4	0	0	0	0	0
C		INSTALADOR 1,4" x 1,4"	4	8	8	8	4	4
D		PAR M4 x 12	20	0	0	0	32	32
E		TAMPOR MAGETIK	12	28	24	24	8	8
F		MAGETIK	12	28	24	24	8	8
G		TAPA FURO	12	28	24	24	8	8
H		CHAPA UNIÃO	2	0	0	0	0	0
I		PAR 6,6 x 13	12	12	8	8	0	0
J		PAR 6 x 14	12	12	6	6	0	0
K		PAR M6 x 45	0	0	0	0	2	2

PLATAFORMAS ATTUALE

Plataforma Dupla Mod Auxiliar

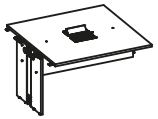

Plataforma Dupla Mod Central

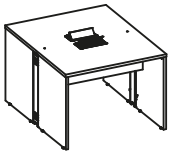

Plataforma Simples Mod Central

Plataforma Mod Supervisor

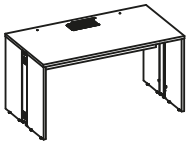

Plataforma Simples Mod Auxiliar

Mesa Diretiva

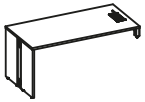

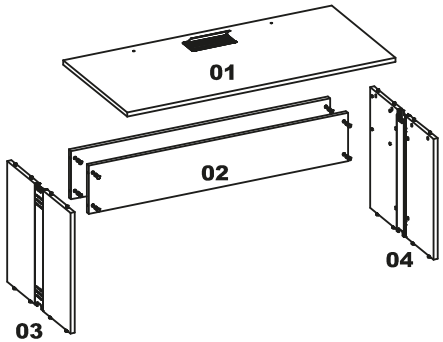

LISTA DE PEÇAS

01 - Tampo
02 - Painel Frontal
03 - Pé esquerdo
04 - Pé direito

RECOMENDAÇÕES

Cuidados na montagem

Iniciar a montagem forrando o chão com a propria embalagem do produto, para que não cause nenhum dano ao produto durante a montagem.

Manutenção e limpeza

Não utilizar produtos abrasivos como solventes, lixas...Para a limpeza utilizar flanela limpa e seca.

Exposição

Evite colocar o móvel em exposição ao sol, e proximo a fonte de calor.
Não expor o móvel a ação de liquidos ou ambientes com umidade excessiva.

•Espécies arbóreas utilizadas: Eucalyptus spp ou Pinus spp
•Os materiais desse produto podem ser reutilizados, como espuma, madeira, plástico, tecido, pistão e metais.
•A madeira utilizada é proveniente de manejo florestal certificado FSC® e uso limitado de substâncias perigosas.
•Ao descartar nosso produto recomendamos: reciclagem de material.

Informações gerais

Para maiores informações sobre a montagem e desmontagem, em casos para acionar a garantia do produto ou ainda em necessidade de assintência técnica, por favor entrar em contato com o logista onde foi efetuada a compra.

Abaixo sinalizadas, as ferramentas não fornecidas, mas necessárias para a montagem do produto.

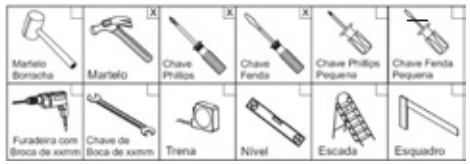

Utilizar a régua abaixo para medir os componentes.

01

Montagem Laterais

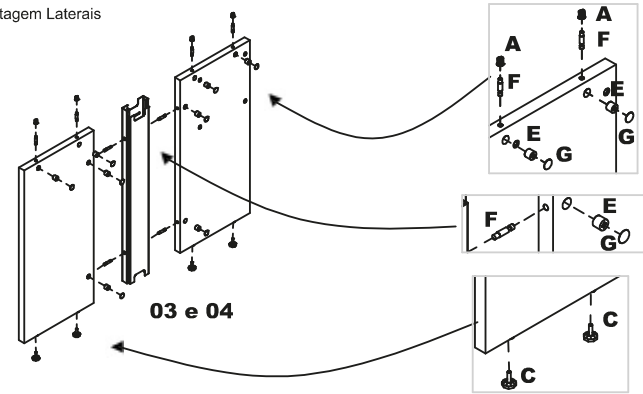

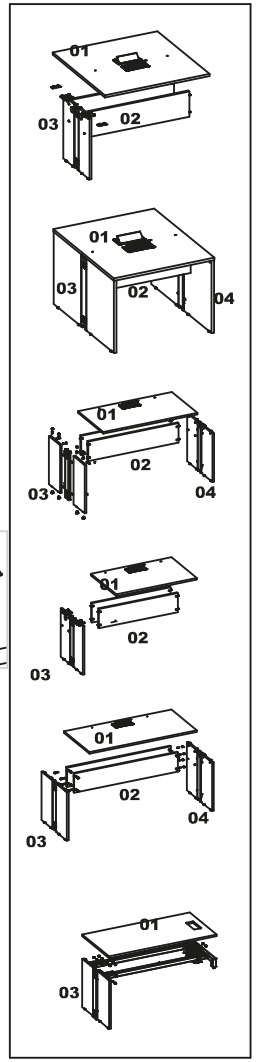

Colocação Calha e Caixa de Tomada

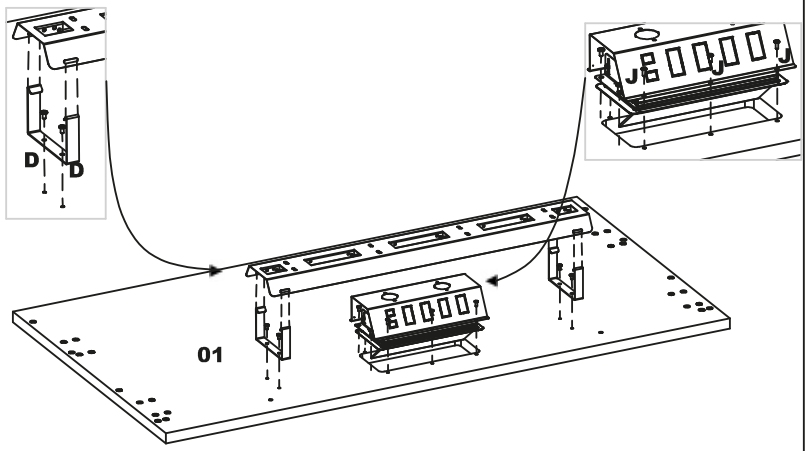

Mesa Diretiva

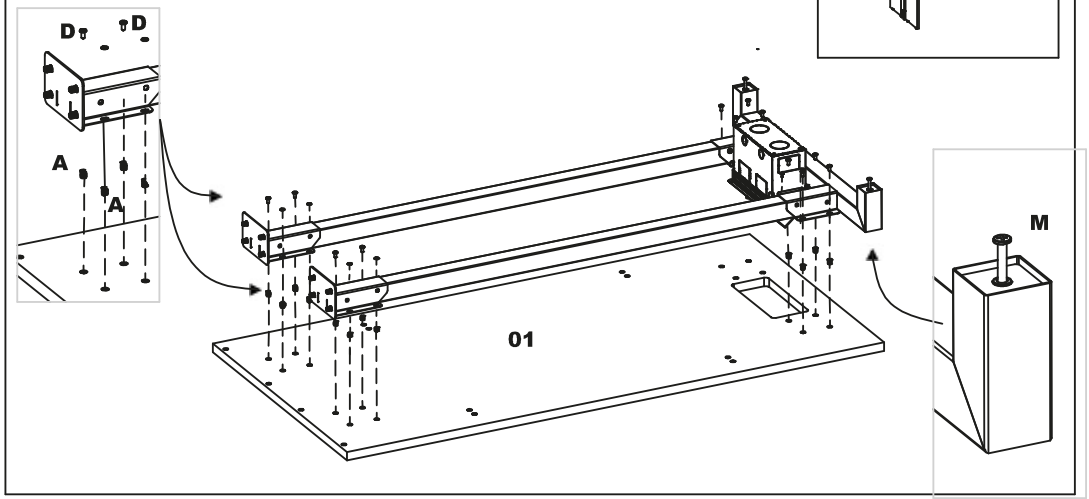

02

Laterais

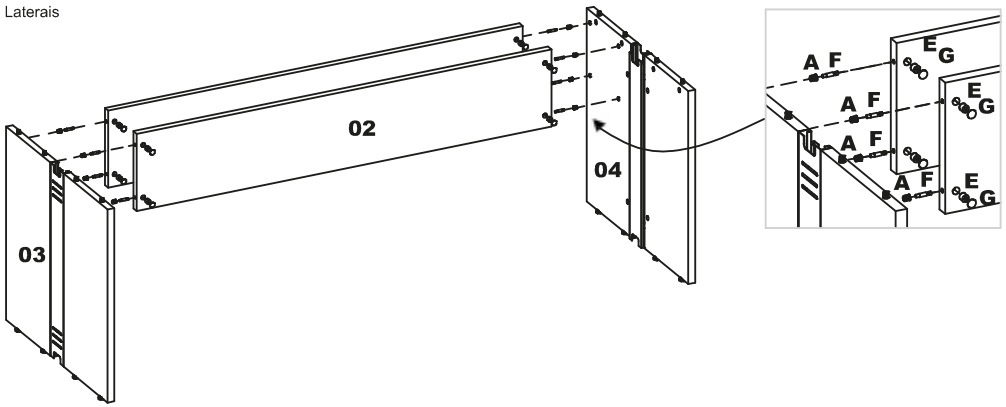

03

Tampo

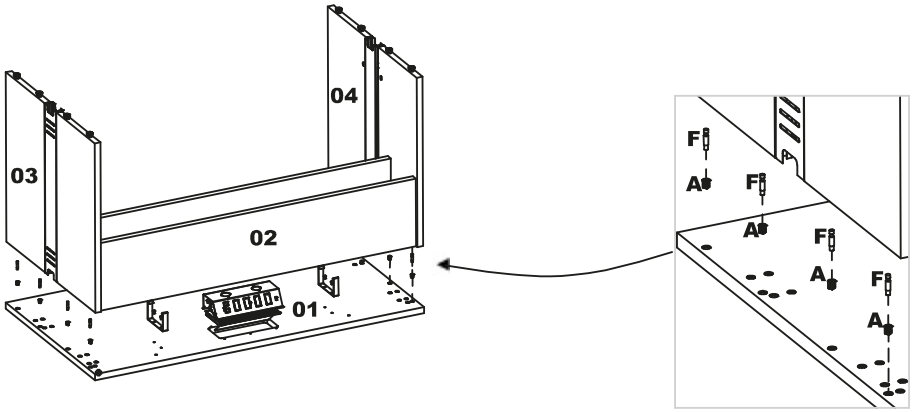

04

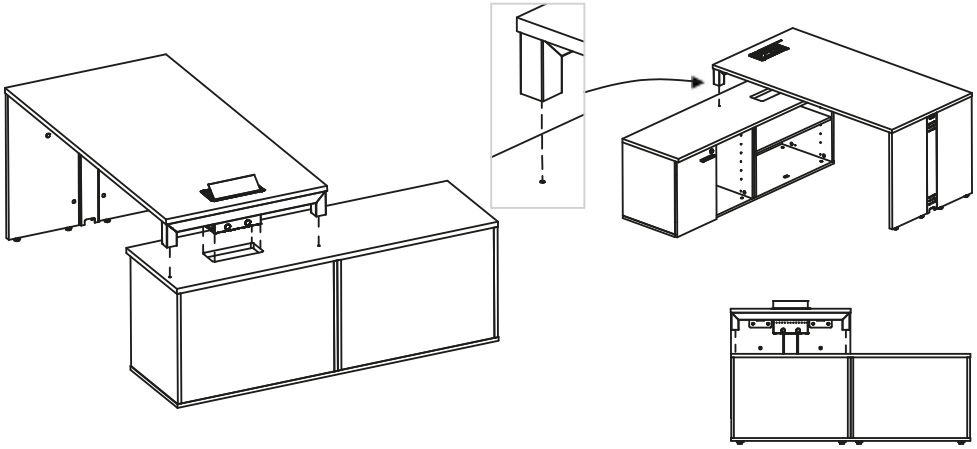

05

Colocação do modulo auxiliar na Plataforma simples Modulo central

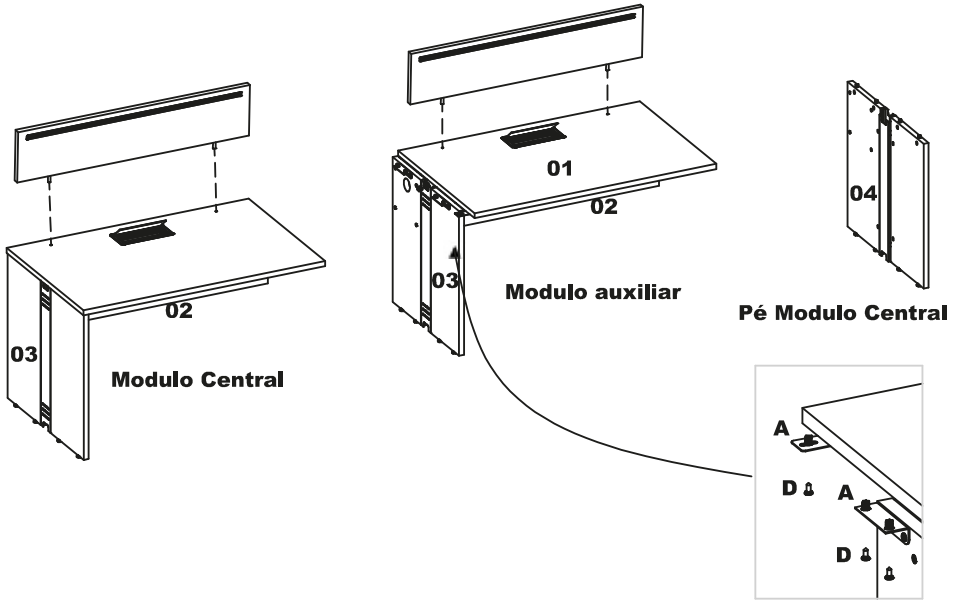

06
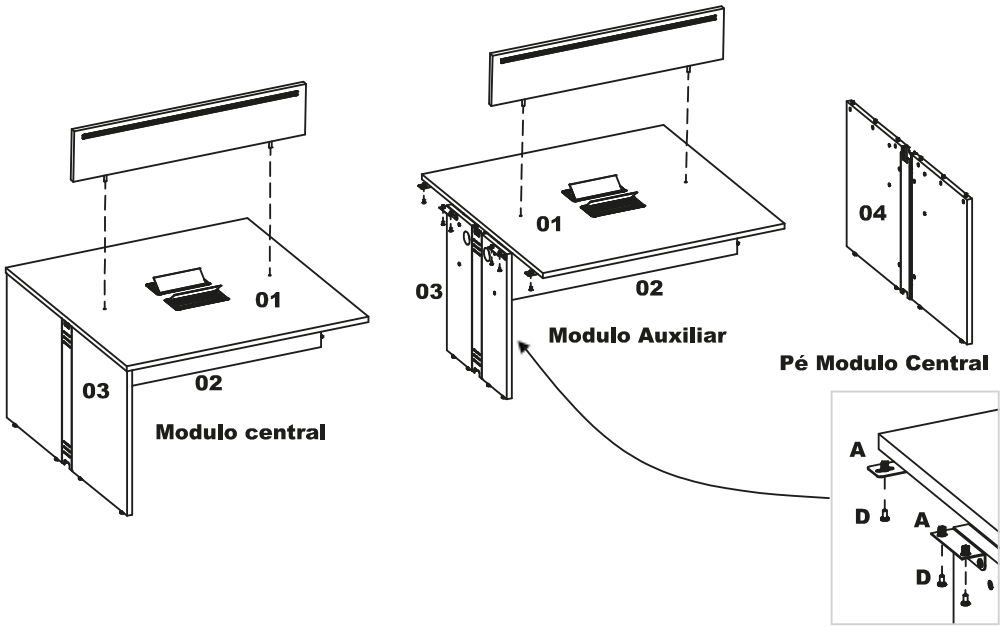
Colocação do modulo auxiliar na Plataforma dupla Modulo central